Грязеуловитель „ARI“ - сетка и опорная корзина из нержавеющей стали

Грязеуловитель „ARI“ -

Клапан с наклонным штоком с фланцами

- TRB 801 приложение II № 45 (кроме EN-JL1040)
- EN ISO 15848-1 / TA - Luft TÜV-Prüf-Nr. TA 09 2016 C04

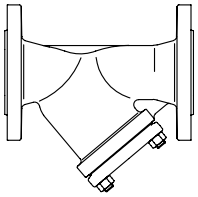

Серый литейный чугун

Чугун с шаровидным графитом

Литая сталь

Серия 050 стр. 2

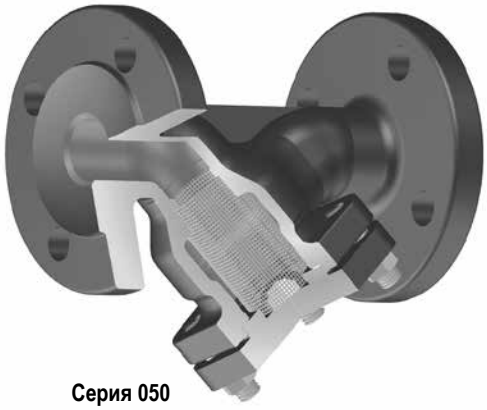

Серия 050

Основные характеристики:

- сетка и опорная корзина из нержавеющей стали
- укрепленная сетка для DN 50 и выше
- для DN 150 и выше сетка с опорной корзиной
- направляющие для точной установки сетки в крышке и корпусе

Наклонный грязеуловитель с фланцами (серый литейный чугун, чугун с шаровидным графитом, литая сталь)

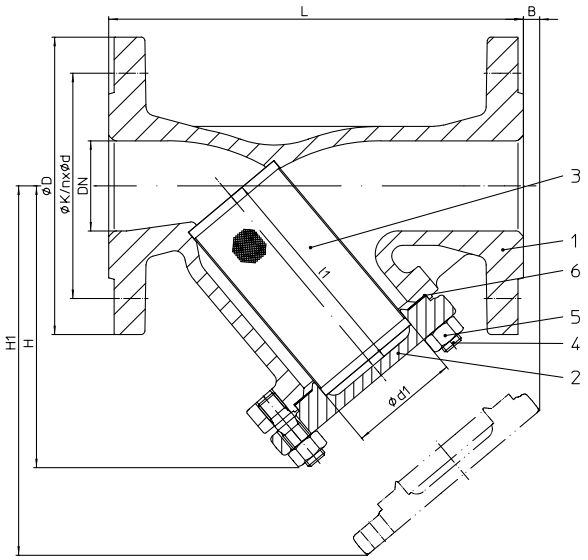

Фигура	Номинальное давление	Материал	Номинальный диаметр
10.050	PN6	EN-JL1040	DN15-200
12.050	PN16	EN-JL1040	DN15-300
22.050	PN16	EN-JS1049	DN15-300
23.050	PN25	EN-JS1049	DN15-150
34.050	PN25	1.0619+N	DN15-200
35.050	PN40	1.0619+N	DN15-200

Опорная корзина требуется при повышенном перепаде давления в зависимости от коэффициента загрязнения (DN >125 стандарт)

Испытания:	• EN ISO 15848-1 / TA - Luft TÜV-Prüf-Nr. TA 09 2016 C04

Спецификация деталей					
Поз.	**Зпч.**	**Обозначение**	**Фигура 10./12.050**	**Фигура 22./23.050**	**Фигура 34./35.050**
1		Корпус	EN-JL1040, EN-GJL-250	EN-JS1049, EN-GJS-400-18U-LT	GP240GH+N, 1.0619+N
2		Крышка	DN ≤150: EN-JL1040, EN-GJL-250 DN >150: P265 GH, 1.0425	DN ≤80: EN-JS1049, EN-GJS-400-18U-LT DN >80: P265 GH, 1.0425	DN ≤80: P250 GH, 1.0460 DN >80: P265 GH, 1.0425
3	x	Фильтр	X5CrNi18-10, 1.4301		
3.1		Опорная корзина	DN >125: X5CrNi18-10, 1.4301		
4		Шпилька	25CrMo4, 1.7218		
5		Шестигранные гайки	C35E, 1.1181		
6	x	Уплотнительная прокладка	чистый графит (с прослойкой из хромоникелевой стали)		
	└ Запасные части				

DN			**15**	**20**	**25**	**32**	**40**	**50**	**65**	**80**	**100**	**125**	**150**	**200**	**250**	**300**
Монтажная длина FTF базового ряда 1 согласно DIN EN 558																стандартные размеры фланцев см. на стр. 7
L		(мм)	130	150	160	180	200	230	290	310	350	400	480	600	730	850
Габаритные размеры																
H		(мм)	90	100	115	125	150	160	180	215	235	275	305	390	540	680
H1		(мм)	135	150	180	205	235	250	285	330	365	425	480	610	915	1110
B		(мм)	10	10	25	35	45	45	25	40	55	65	50	80	230	350
l1		(мм)	56	68	82	98	114	119	134	149	169	199	224	284	434	555
Ød1		(мм)	23	28	36	42	50	61,5	78,5	89,5	109,5	137,5	160	210	258	308
Нормальная сетка	Ширина ячейки	(мм)	1	1	1	1	1	1	1,25	1,25	1,6	1,6	1,6	1,6	1,6	1,6
	Значение Kvs [1]	($м^3$/ч)	6,9	10,8	17,8	26,1	36,7	61	98,6	146	234	376	398	652	1225	1873
	Значение Zeta	--	1,7	2,2	2	2,5	3	2,7	2,9	3,1	2,9	2,8	5,1	6	4,2	3,7
Мелкая сетка	Ширина ячейки	(мм)	0,25	0,25	0,25	0,25	0,25	0,25	0,25	0,25	0,25	0,25	0,25	0,25	0,25	0,25
	Значение Kvs [1]	($м^3$/ч)	6,2	10,1	16,8	24,3	32,9	49,5	80,3	115	189	303	378	590	1231	1883
	Значение Zeta	--	2,1	2,5	2,2	2,8	3,8	4,1	4,4	4,9	4,5	4,2	5,6	7,3	4,1	3,6
Отношение площади проходного сечения сетки к площади поверхности, рассчитанной по DN.			10	8,4	8,3	7,1	6,4	5,2	4,4	3,7	2,8	2,7	2,4	2,3	2,7	2,9
Значения коэффициентов Zeta определены с допуском на расчетное значение Kv по нормам VDI/VDE 2173														[1] Значения Kvs подразумевают чистую сетку!		
Масса																
10.050		(кг)	2,5	3	4,5	5,5	7	9	13	19	26	38	54	110	--	--
12.050		(кг)	3	4	5	7	9	12	16	21	30	43	61	121	154	335
22.050		(кг)	3,5	4	5,5	7	9	12	16	21	28	41	58	115	154	335
23.050		(кг)	3,5	4	5,5	7	9	12	16	21	32	47	64	--	--	--
34./35.050		(кг)	4	5	6	8	10	13	19	24,5	35	51	71	144	--	--

Соблюдайте требования, содержащиеся в нормативной и технической документации!

Инструкции по эксплуатации можно скачать на официальном сайте ari-armaturen.com.

В системах, отвечающих требованиям TRD 110, не допускается применение арматуры ARI из EN-JI1040.

Имеется разрешение на изготовление в соответствии с TRB801 №45. (по TRB 801 № 45 применение EN-JL1040 не допускается)

Инженер-конструктор установки отвечает за правильность выбора запорно-регулирующей арматуры.

Средостойкость и допустимость использования необходимо проверять и запрашивать у производителя (см. обзор продукции и таблицу средостойкости).

DN			15	20	25	32	40	50	65	80	100	125	150	200	250	300
Стандартные размеры фланцев			Фланец согласно DIN EN 1092-1/-2 (Отверстия фланцев/допуски толщины согласно DIN 2533/2544/2545)													
PN6	ØD	(мм)	80	90	100	120	130	140	160	190	210	240	265	320	--	--
	ØK	(мм)	55	65	75	90	100	110	130	150	170	200	225	280	--	--
	шт x Ød	(мм)	4x11	4x11	4x11	4x14	4x14	4x14	4x14	4x18	4x18	8x18	8x18	8x18	--	--
PN16	ØD	(мм)	95	105	115	140	150	165	185	200	220	250	285	340	405	460
	ØK	(мм)	65	75	85	100	110	125	145	160	180	210	240	295	355	410
	шт x Ød	(мм)	4x14	4x14	4x14	4x18	4x18	4x18	4x18 [1]	8x18	8x18	8x18	8x22	12x22	12x26	12x26
PN25	ØD	(мм)	95	105	115	140	150	165	185	200	235	270	300	360	425	485
	ØK	(мм)	65	75	85	100	110	125	145	160	190	220	250	310	370	430
	шт x Ød	(мм)	4x14	4x14	4x14	4x18	4x18	4x18	8x18	8x18	8x22	8x26	8x26	12x26	12x30	16x30
PN40	ØD	(мм)	95	105	115	140	150	165	185	200	235	270	300	375	450	515
	ØK	(мм)	65	75	85	100	110	125	145	160	190	220	250	320	385	450
	шт x Ød	(мм)	4x14	4x14	4x14	4x18	4x18	4x18	8x18	8x18	8x22	8x26	8x26	12x30	12x33	16x33

[1] так же возможно исполнение фланца с 8 отверстиями согл. DIN EN 1092-1/-2.

Номинальное давление/температура	**Промежуточные значения макс. допустимого рабочего давления можно определить путем линейной интерполяции между предыдущим и последующим значениями температуры.**

согласно DIN EN 1092-2			**-60°C до <-10°C** [1]	**-10°C до 120°C**	**150°C**	**200°C**	**250°C**	**300°C**	**350°C**	**400°C**	**450°C**
EN-JL1040	6	(бар)	--	6	5,4	4,8	4,2	3,6	--	--	--
EN-JL1040	16	(бар)	--	16	14,4	12,8	11,2	9,6	--	--	--
EN-JS1049	16	(бар)	по запросу	16	15,5	14,7	13,9	12,8	11,2	--	--
EN-JS1049	25	(бар)	по запросу	25	24,3	23	21,8	20	17,5	--	--

согласно ARI-Werknorm			**-60°C до <-10°C** [1]	**-10°C до 120°C**	**150°C**	**200°C**	**250°C**	**300°C**	**350°C**	**400°C**	**450°C**
1.0619+N	25	(бар)	18,7	25	23,9	22	20	17,2	16	14,8	8,2
1.0619+N	40	(бар)	30	40	38,1	35	32	28	25,7	23,8	13,1
1.0460	25	(бар)	18,7	25	23,9	22	20	17,2	16	14,8	10
1.0460	40	(бар)	30	40	38,1	35	32	28	25,7	23,8	16

согласно DIN EN 1092-1			**-60°C до <-10°C** [1]	**-10°C до 100°C**	**150°C**	**200°C**	**250°C**	**300°C**	**350°C**	**400°C**	**450°C**
1.4408	16	(бар)	16	16	14,5	13,4	12,7	11,8	11,4	10,9	--
1.4408	25	(бар)	25	25	22,7	21	19,8	18,5	17,8	17,1	--
1.4408	40	(бар)	40	40	36,3	33,7	31,8	29,7	28,5	27,4	--

[1] Шпильки и гайки из A4-70 (для температур ниже -10°C)

При заказе укажите:

- Номер фигуры
- Номинальное давление
- Номинальный диаметр
- Специальное исполнение / вспомогательные устройства

Пример:

Фигура 35.050; Номинальное давление PN40; Номинальный диаметр DN100; с дренажным винтом.