ARI-ZESA® - Серия 012 - Межфланцевый поворотный затвор с приливами под болты
ARI-GESA® - Серия 013 - Поворотный затвор с резьбовыми приливами под болты

ARI-ZESA® / ARI-GESA®
с фиксирующей рукояткой

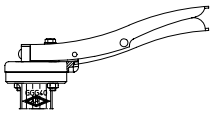

Стр. 6

ARI-ZESA® / ARI-GESA®
с рукояткой зажима

- с указателем углового положения
- с плавной регулировкой

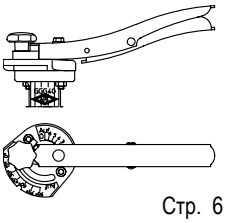

Стр. 6

ARI-ZESA® / ARI-GESA®
с червячным редуктором

- с плавной регулировкой
- с автофиксацией

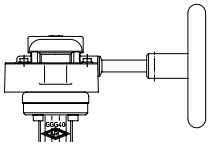

Стр. 6

Серия 012 - ARI-ZESA®

Особенности:

- мягкое уплотнение
- не требует технического обслуживания
- оптимальные значения Zeta
- мягкое уплотнение из EPDM / NBR / FPM
- двойное уплотнение вала
- диск из нержавеющей стали
- возможна полная изоляция в соответствии с положениями об экономии энергии (EnEV)
- блокировка точки росы
- с центрическим упорным подшипником
- корпус из чугуна с шаровидным графитом
- материал EPDM аттестован для использования по нормам DIN DVGW питьевой воды (DW6201BR0244)
- корпус с приливами под болты

Поворотный затвор с приливами под болты (чугун с шаровидным графитом)

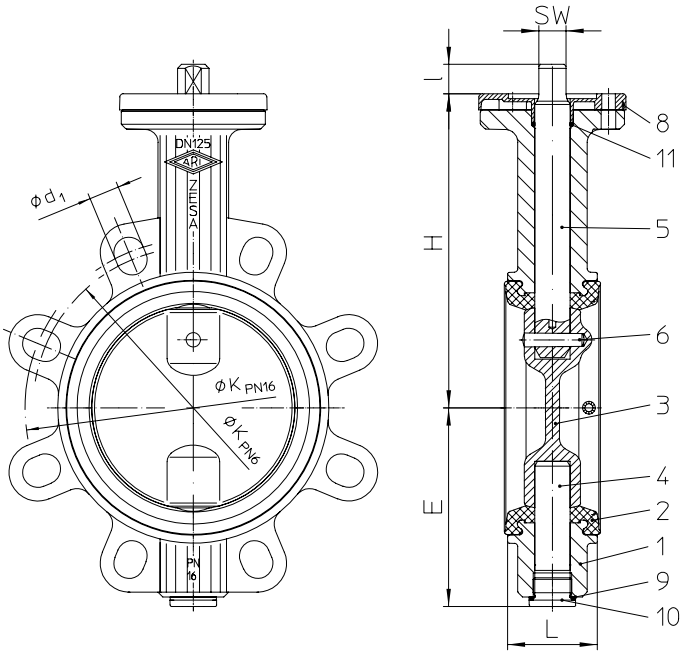

Конструкция

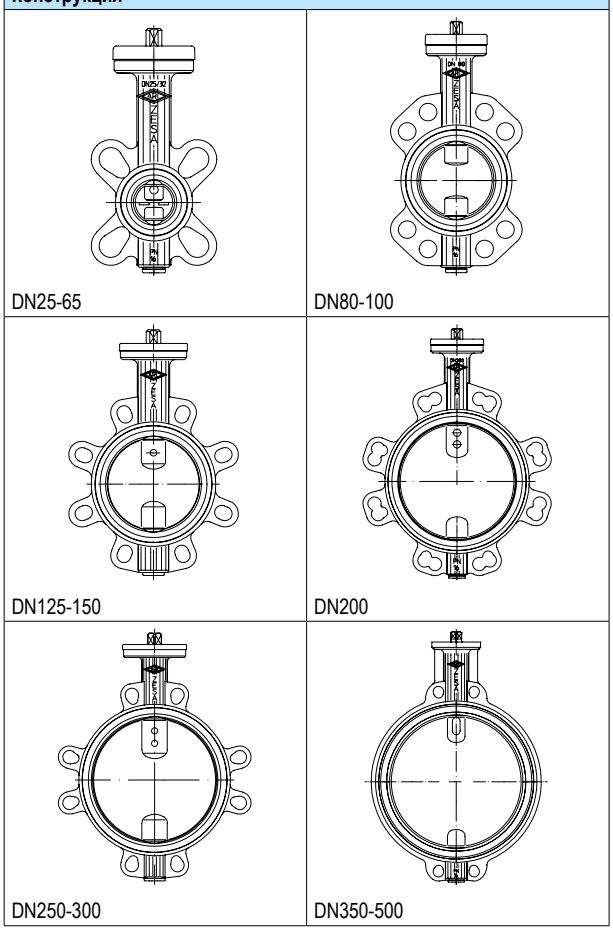

Фигура	Номинальное давление	Материал	Номинальный диаметр	Заслонка	Вал
20.012 (см.фиг. 22.012)	PN6	EN-JS1030	DN25-300	1.4581	1.4021+QT (опции: ≤ DN300 1.4571 / ≥ DN350 1.4542)
21.012 (см.фиг. 22.012)	PN10	EN-JS1030	DN25-500		
22.012	PN16	EN-JS1030	DN25-500		

Манжета:	
• EPDM -10 °C до +130 °C / NBR -10 °C до +80 °C / FPM 0 °C до +150 °C (не применим для горячей воды)	
Макс. дифференциальное давление:	
• 16 бар (DN25-150) / 10 бар (DN200-500)	
Управление:	(см. стр. 6-11)
• Фиксирующая рукоятка / рукоятка зажима / червячный редуктор • Электропривод (ARI-OM, Deufra, Auma) / Пневмопривод (AIR-TORQUE, VT)	
Испытания:	
Испытания на герметичность:	• DIN EN 12266-1 Класс утечки A (DIN 3230 T3 Класс утечки 1)
DVGW-регистрация	• EPDM для воды DW-6201Тип0244, по DIN EN 1074-1/-2 включая сертификат дезинфекции, DVGW VP646 и DVGW W270 для питьевой воды

Перечень деталей

Дет.	Запчасть	Обозначение	Фиг. 20. / 21. / 22.012
1		Корпус	EN-JS1030
2		Манжета	EPDM 73 / NBR 73 / FPM 73
3		Заслонка	1.4581 (опция: DN40-500 CC333G)
4		Цапфа	1.4021+QT (опция: ≤ DN300 1.4571 / ≥ DN350 1.4542)
5		Вал	1.4021+QT (опция: ≤ DN300 1.4571 / ≥ DN350 1.4542)
6		Конический штифт	1.4571
8	x	Изолирующий колпачок	PA 6
9	x	Кольцевое уплотнение	CU
10	x	Резьбовая заглушка.	5.8-A2B
11	x	Кольцевое уплотнение	EPDM 73 / NBR 73 / FPM 73
	└ Запасные части		

Соблюдайте требования, содержащиеся в нормативной и технической документации!
Инструкции по эксплуатации можно скачать на официальном сайте ari-armaturen.com.
Инженер-конструктор установки отвечает за правильность выбора запорно-регулирующей арматуры.
Средостойкость и функциональная пригодность требует проверки или консультации производителя.

DN		25 [1]	32 [1]	40	50	65	80	100	125	150	200	250	300	350	400	450	500
Монтажная длина FTF базовой серии 20 согласно DIN EN 558-1																	
L	(мм)	33	33	33	43	46	46	52	56	56	60	68	78	78	102	114	127
Габариты																	
H	(мм)	128	128	134	140	150	158	179	196	212	246	273	302	358	407	442	495
E	(мм)	58	58	66	69	81	100	109	124	140	167	203	232	258	298	319	354
I	(мм)	15	15	15	15	15	15	15	18	18	18	24	24	26	42	39	42
SW	(мм)	11	11	11	11	11	11	11	17	17	17	22	22	22	30	36	30
Значение Kvs / Значение Zeta																	Диаграмма см. стр. 13.
Значение Kvs	($м^3$/ч)	26	26,5	49,6	116	259	377	763	1030	1790	3460	5070	7430	10320	13290	15200	21180
Значение Zeta	--	0,93	2,4	1,7	0,75	0,43	0,46	0,27	0,37	0,25	0,21	0,24	0,23	0,23	0,23	0,28	0,22

Стандартные размеры фланцев / Винт с шестигранной головкой (количество, резьба, длина)																		
PN6	ØK	(мм)	75	90	100	110	130	150	170	200	225	280	335	395	--	По запросу		
	шт x Ød1	(мм)	4x11	4x14	4x14	4x14	4x14	4x18	4x18	8x18	8x18	8x18	8x18	8x22				
	Винты	(Шт.)	4	4	4	4	4	4	4	8	8	8	12	12				
	Резьба		M10	M12	M12	M12	M12	M16	M16	M16	M16	M16	M16	M20				
	Длина	(мм)	80	80	80	90	90	100	110	120	120	130	140	160				
PN10	ØK	(мм)	85	100	110	125	145	160	180	210	240	295	350	400	460	515	565	620
	шт x Ød1	(мм)	4x18	4x18	4x18	4x18	4x18	4x18	4x18	8x18	8x22	8x22	8x22	8x22	4x22	4x28	4x28	4x28
	Винты	(Шт.)	4	4	4	4	4	8	8	8	8	8	12	12	16	16	20	20
	Резьба		M12	M16	M16	M16	M16	M16	M16	M16	M20	M20	M20	M20	M20	M24	M24	M24
	Длина	(мм)	90	90	90	100	110	110	120	130	130	140	150	160	160	200	200	220
PN16	ØK	(мм)	85	100	110	125	145	160	180	210	240	295	355	410	470	525	585	650
	шт x Ød1	(мм)	4x14	4x18	4x18	4x18	4x18	4x18	4x18	8x18	8x22	8x22	8x26	8x26	4x26	4x30	20x30	4x33
	Винты	(Шт.)	4	4	4	4	4	8	8	8	8	12	12	12	16	16	20	20
	Резьба		M12	M16	M16	M16	M16	M16	M16	M16	M20	M20	M24	M24	M24	M27	M27	M30
	Длина	(мм)	90	90	90	100	110	110	120	130	130	140	160	170	180	220	220	260

[1] зажимается между фланцами PN16/DN20

Масса																	
Фиг. 20./21./22.012	(кг)	1,4	1,4	1,6	2	2,6	3,2	4	4,6	8,6	12,6	19,4	29,4	43,9	67,7	124	111

Варианты установки

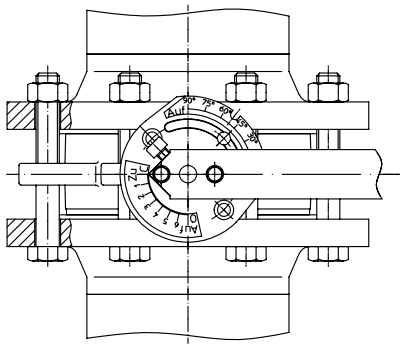

ZESA®-Поворотный затвор в межфланцевом исполнении

Фланцы с приварной горловиной
PN 6 / PN 10 / PN 16
DIN EN 1092-1 / 11 / B1
(для отбортованных фланцев согласно DIN EN 1092-1 использовать ZIVA)

Винт с шестигранной головкой
DIN EN ISO 4016 W.-Nr. 4.6

Шестигранная гайка
DIN EN ISO 4034 W.-Nr. 5

Номинальное давление-температура	**Промежуточные значения макс. допустимого рабочего давления можно определить путем линейной интерполяции между предыдущим и последующим значениями температуры.**

по DIN EN 1092-2	**PN**		**-10°C до 120°C**	**130°C**	**150°C**
EN-JS1030	16	(бар)	16	15,8	15,5

ARI-ZESA® / ARI-GESA® с ручным управлением

Фиксирующая рукоятка

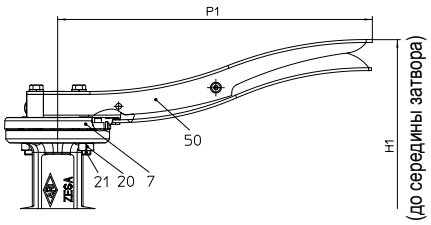

При DN свыше 125 мм для управления рекомендуется использовать механизм с редуктором, в особенности, если монтажное положение затрудняет доступ (см. ниже)

Рукоятка зажима

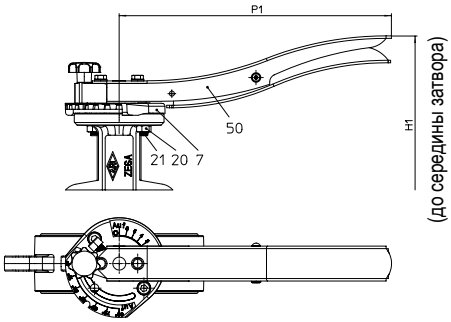

- колпак перенастраивается в вариант с зажимной рукояткой
- с указателем углового положения (с плавной регулировкой)

При DN свыше 125 мм для управления рекомендуется использовать механизм с редуктором, в особенности, если монтажное положение затрудняет доступ (см. ниже)

Червячный редуктор

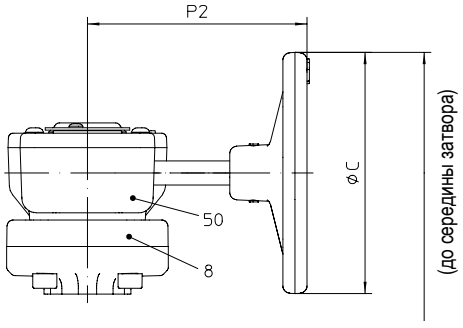

- с плавной регулировкой
- с автофиксацией

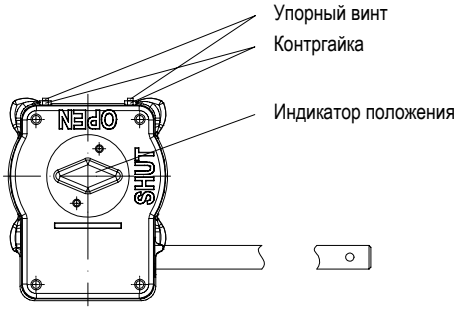

Винт-ограничитель позволяет устанавливать положение «Закрыто» с точностью ±5 град.

Перечень деталей			
Дет.	**Запчасть**	**Обозначение**	**Фиг. 20. / 21. / 22.012; 21. / 22.013**
7	x	Крышка рукоятки	PA 6
8	x	Изолирующий колпачок	PA 6
20	x	Шестигранная гайка	5-A2B
21	x	Винт с цилиндрической головкой	8.8-A2B
50		Фиксирующая рукоятка	1.0330 (с обработкой поверхности)
50		Рукоятка зажима	1.0330 (с обработкой поверхности)
50		Червячный редуктор	
	└ Запасные части		

DN			25	32	40	50	65	80	100	125	150	200	250	300	350	400	450	500
Габариты																		
H1	с рукояткой	(мм)	187	187	193	199	209	217	238	263	279	313	--	--	--	--	--	--
	с редуктором	(мм)	210	210	216	222	232	240	261	278	294	349	425	455	510	603	780	833
P1		(мм)	184	184	184	184	184	184	184	273	273	273	--	--	--	--	--	--
P2		(мм)	147	147	147	147	147	147	147	147	147	147	249	244	244	333	361	361
ØC		(мм)	125	125	125	125	125	125	125	125	125	125	250	250	250	300	600	600
Тип редуктора			242-10S	242-10S	242-10S	242-10S	242-10S	242-10S	242-10S	242-10M	242-10M	242-10M	242-20M	242-30S	242-30S	242-30L	242-40M	242-40M
Масса																		
ZESA®	с рукояткой	(кг)	1,8	1,8	2,0	2,4	3,0	3,6	4,4	7,4	9,4	13,4	--	--	--	--	--	--
GESA®		(кг)	2,2	2,2	2,4	3,2	3,6	5,2	6,6	9,6	11,8	14,9/16,4	--	--	--	--	--	--
ZESA®	с редуктором	(кг)	3,3	3,3	3,5	3,9	4,5	5,1	5,9	8,5	10,5	14,5	24,4	34,4	49	75,6	135	120
GESA®		(кг)	3,7	3,7	3,9	4,7	5,1	6,7	8,1	10,7	12,9	16/17,8	29,8	41	61	97	136	157

Фланцевое присоединение

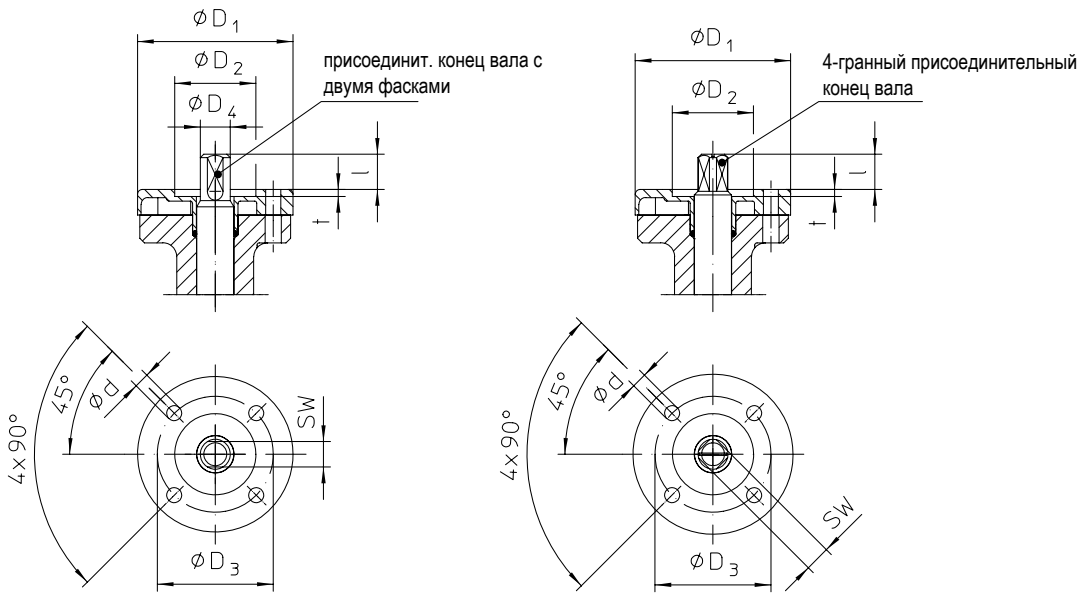

DN25-200 **DN250-500**

DN		25	32	40	50	65	80	100	125	150	200	250	300	350	400	450	500
Подсоединение EN ISO 5211		F 05							F 07			F 10			F 14		
Присоединит. конец вала с двумя фасками	(мм)	11_{d11}							17_{d11}			--			--		
4-гранный присоединительный конец вала	(мм)	--							--			22_{d11}			30_{d11} [1]	36_{d11} [1]	30_{d11} [1]
Ød	(мм)	7							9			11			18		
ØD1	(мм)	65							90			125			175		
ØD2	(мм)	35^{H10}							55^{H10}			70^{H10}			100^{H10}		
ØD3	(мм)	50							70			102			140		
ØD4	(мм)	12,9							19,7			--			--		
l	(мм)	15							18			24			40	39	40
t	(мм)	3							3			3			4		

[1] в отличии от EN ISO5211

При заказе укажите :
- Номер фигуры
- Номинальное давление
- Номинальный диаметр
- Материал уплотнения
- Материал заслонки, вала
- Управление
- Специальное исполнение / вспомогательные устройства

Если предполагается эксплуатация во взрывоопасной зоне (ATEX), укажите это при заказе.

Пример:

Фигура 22.012; Номинальное давление PN16; Номинальный диаметр DN100; Манжета из EPDM, Шайба/Вал из 1.4581/1.4021, с фиксирующей рукояткой и встроенным термоиндикатором (-20 до 40°C)..

Расходная характеристика / Разность между наружным диаметром диска и строительной длиной затвора

Значение Kvs / Значение Zeta																	
DN		25	32	40	50	65	80	100	125	150	200	250	300	350	400	450	500
Значение Kvs	($м^3$/ч)	26	26,5	49,6	116	259	377	763	1030	1790	3460	5070	7430	10320	13290	15200	21180
Значение Zeta	--	0,93	2,4	1,7	0,75	0,43	0,46	0,27	0,37	0,25	0,21	0,24	0,23	0,23	0,23	0,28	0,22

Макс. допустимая скорость протекания среды:

- **жидкости** **≤4м/с**
- **газы и пары** **≤30м/с**

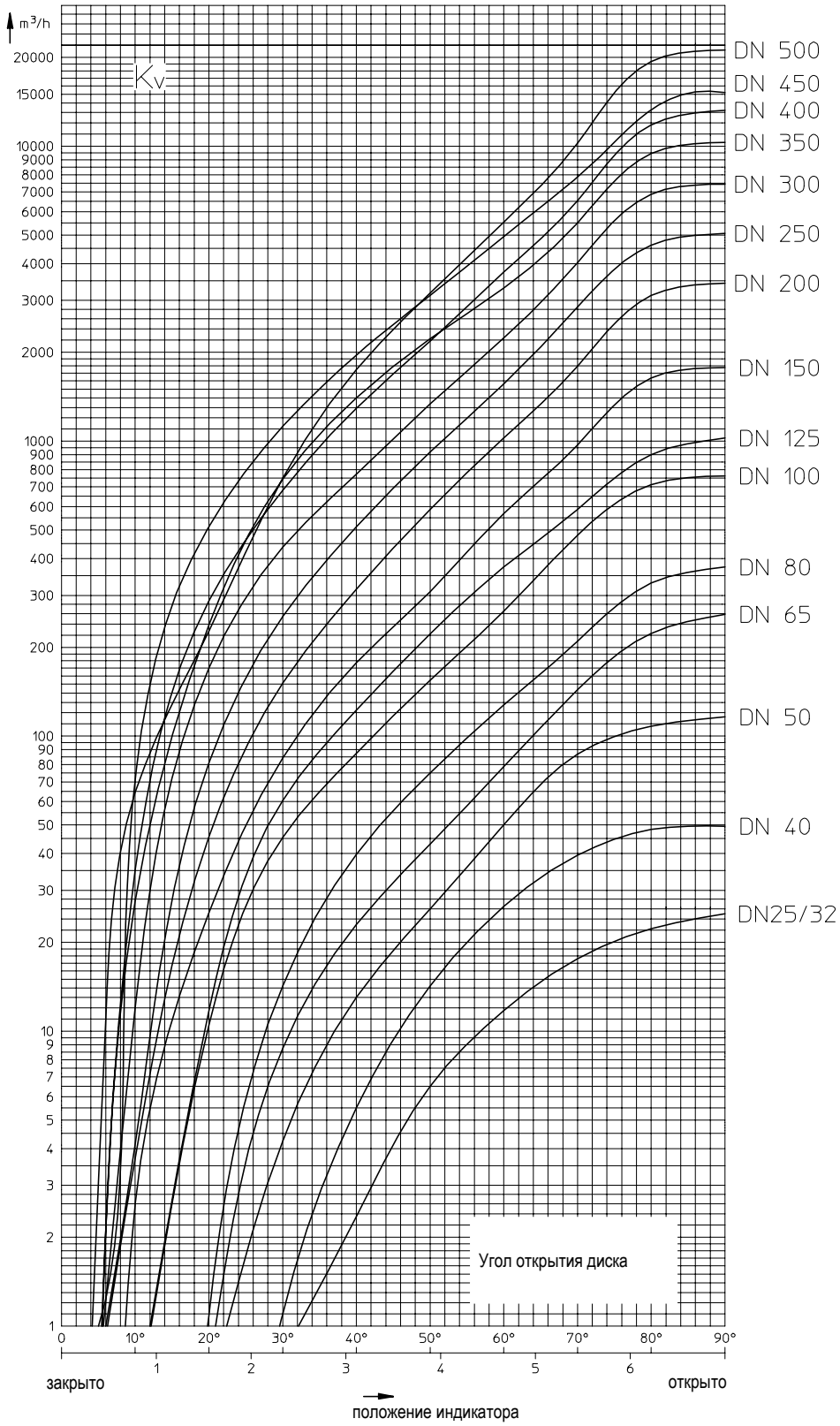

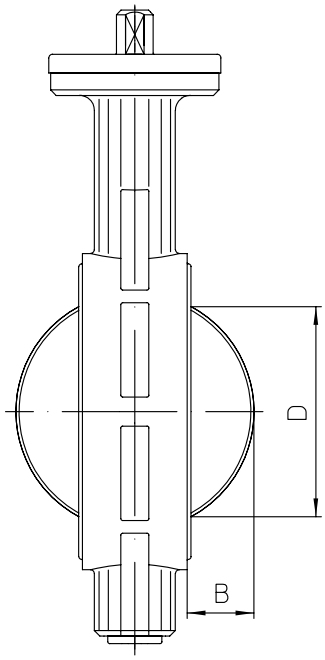

Разность между наружным диаметром диска и строительной длиной затвора																	
DN		25	32	40	50	65	80	100	125	150	200	250	300	350	400	450	500
B	(мм)	--	--	5	5	11	18	25	36	48	71	91	112	132	147	168	188
D	(мм)	--	--	26	29	49	68	88	115	142	194	243	292	333	383	436	486