wer. 1/2018

ООО "АРМАШОП"
https//armashop.ua/
**Для заявок: info@armashop.ua**
Тел.: (044) 490-55-57
Украина, г. Киев. ул. Здолбуновская, 7Д

# WK2a

DN32 - DN125

# KUREK KULOWY KOŁNIERZOWY

# FLANGED BALL VALVE

# ШАРОВОЙ КРАН ФЛАНЦЕВЫЙ

## Zastosowanie / Application / Применение

Gaz, substancje ropopochodne oraz inne płyny grupy 1 wg Dyrektywy 2014/68/UE / Gas, petrochemical substances and other fluids in group 1 according to Directive 2014/68/UE / Газ, нефтепродукты и другие среды группы 1 согласно Директиье 2014/68/EU

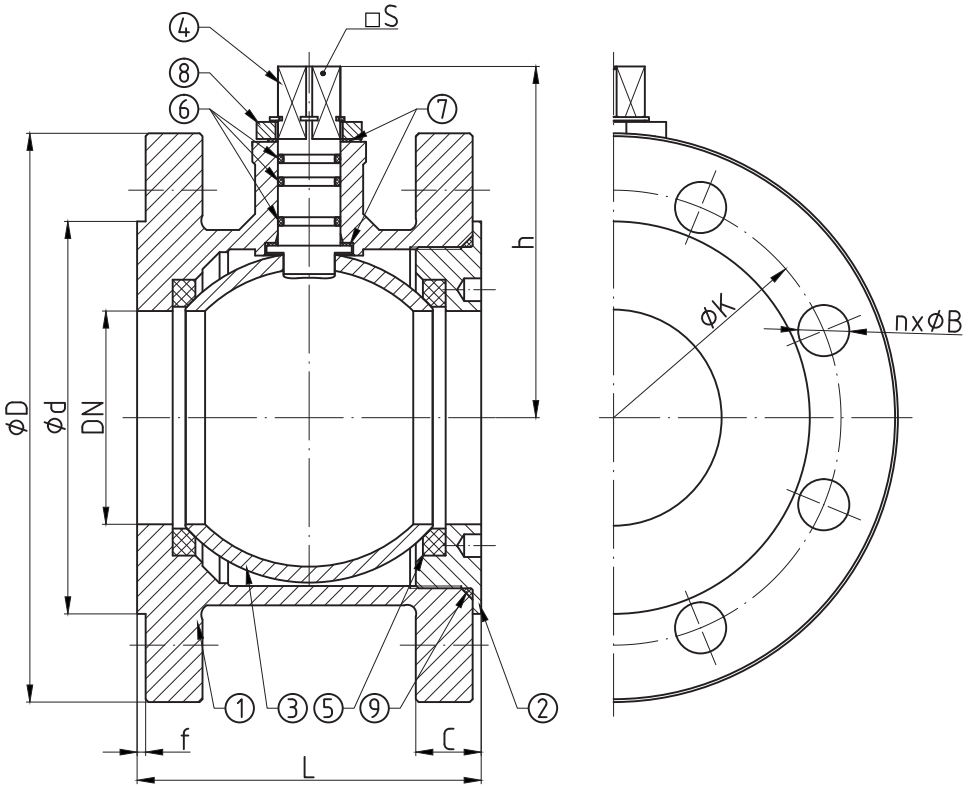


## Tabela wymiarowa / Dimensions / Размеры

| DN | PS [bar] | L [mm] | D [mm] | d [mm] | C [mm] | f [mm] | K [mm] | n (ilość) | B [mm] | h [mm] | □S [mm] | F | Kvs [m³/h] | W [kg] | M [Nm] |
|---|---|---|---|---|---|---|---|---|---|---|---|---|---|---|---|
| 32 | 16 - 40 | 77 | 140 | 78 | 18 | 2 | 100 | 4 | 18 | 82 | 11 | - | 114 | 4.2 | 25 |
| 40 | 16 - 40 | 77 | 150 | 88 | 18 | 2 | 110 | 4 | 18 | 86 | 11 | - | 202 | 4.9 | 48 |
| 50 | 16 - 40 | 86 | 165 | 102 | 20 | 2 | 125 | 4 | 18 | 100 | 14 | F05 2) | 316 | 6.3 | 68 |
| 65 | 16 | 106 | 185 | 122 | 20 | 2 | 145 | 4 | 18 | 110 | 14 | F05 2) | 597 | 8.8 | 68 |
| | 25 / 40 | | | | 22 | | | 8 | M16 | | | | | 9.2 | 93 / 136 |
| 80 | 16 / 25 / 40 | 121 | 200 | 138 | 24 | 2 | 160 | 8 | 18 | 124 | 17 | F07 2) | 947 | 11.2 | 126 / 173 / 252 |
| 100 | 16 | 160 | 220 | 158 | 22 | 2 | 180 | 8 | M16 | 142 | 17 | F07 2) | 1556 | 17.5 | 241 |
| | 25 / 40 1) | | 235 | 162 | 26 | | 190 | | M20 | | | | | 19 | 331 / 482 |
| 125 | 16 | 186 | 250 | 188 | 22 | 2 | 210 | 8 | M16 | 163 | 22 | F10 2) | 2551 | 24.5 | 368 |
| | 25 / 40 1) | | 270 | | 28 | | 220 | | M24 | | | | | 26.4 | 505 / 735 |

M - moment otwarcia kurka kulowego przy maksymalnej różnicy ciśnień powiększony o 30% / maximal opening torque enlarged by 30% / крутящий момент крана при максимальной разницы давления 30%
F - minimalna wielkość przyłącza napędu wg: / minimal valve actuator attachment acc. to: / минимальное посадочное место согласно: PN-EN ISO 5211
1) - standardowo kompensacja jednostronna / one-sided compensation as a standard / односторонняя компенсация
2) - zamówienie specjalne / special order / спецзаказ

EFAR ARMATURA INSTALACYJNA W. Narożny, E. Pukacka-Mruk Sp.j.
EFAWA ARMATURA INSTALACYJNA

# WK2a

## DN32 - DN125

### Charakterystyka / Characteristic / Описание

- Kołnierze przyłączeniowe wg: / Flanged connections acc. to: / Фланцы согласно: PN-EN 1092-1
- Powierzchnia uszczelniająca kołnierzy typ B1 / Flange facing type: B1 / Уплотнительная поверхность фланцев тип B1
- Pełen przelot / Full bore / Полный проход
- Kula pływająca / Floating ball / Плавающий шар
- Uszczelnienie trzpienia: O-ring / Steam sealing: O-ring / кольцевое уплотнение штока
- Zawór rozbieralny / Split body / Разборная конструкция
- Możliwość wykonania kompensacji / Compensation as an option / Компенсация под заказ

Zakres temperatury pracy / Temperature range / Температуры
-30°C ÷ +110°C

Ciśnienie pracy / Working pressure / Давление
DN32 ÷ DN125 1,6 ÷ 4,0 MPa

### Wykres pola pracy kurka / Pressure-temperature limits / Зависимость температура-давление

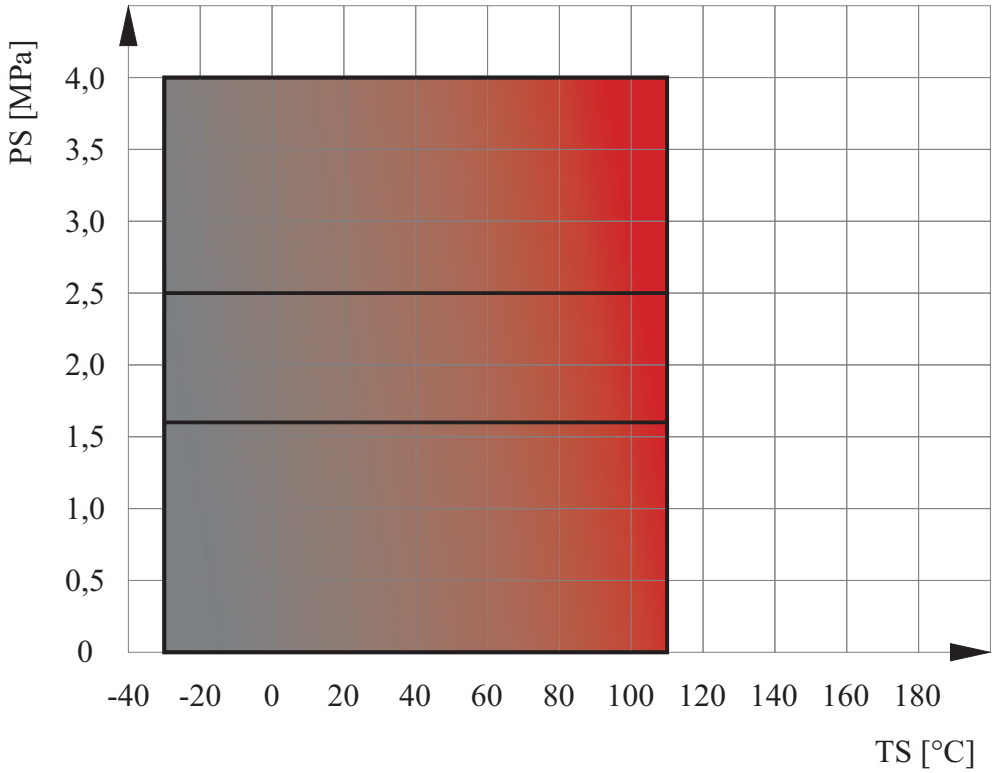


### Specyfikacja materiałowa / Material specification / Перечень материалов

| L.p. | Nazwa części | Part | Детали | Materiał / Material / Материал |
|---|---|---|---|---|
| 1 | Korpus | Body | Корпус | P355NL1 |
| 2 | Wkrętka | Screw plug | Втулка | P355NL1 |
| 3 | Kula | Ball | Шар | S235JR + CrNi / X5CrNi18-10 |
| 4 | Trzpień | Stem | Шток | X30Cr13 |
| 5 | Uszczelka kuli | Seat | Уплотнение шара | PTFE |
| 6 | Uszczelnienie trzpienia | O-ring | Уплотнение штока | NBR |
| 7 | Podkładka ślizgowa | Thrust washer | Прокладка | PTFE |
| 8 | Ogranicznik | Limiter | Ограничитель | C45 + Zn |
| 9 | O-ring | O-ring | Уплотнение | NBR |

Zastrzega się prawo do zmian konstrukcyjnych i błędów w druku / We reserve the right to construction modifications and printing errors / Мы оставляем за собой право изменять дизайн и печать ошибок

EFAR ARMATURA INSTALACYJNA W. Narożny, E. Pukacka-Mruk Sp.j.

DYSTRYBUTOR: **EFAR Sp.j.** 61-357 • Poznań • ul. Gołężycka 27 • tel. +48 61 870 00 11 • fax +48 61 879 33 11
biuro@efar.com.pl www.efar.com.pl

PRODUCENT: **EFAWA Sp. z o.o.** • 61-359 Poznań • ul. Św. Antoniego 53 • tel. +48 61 877 00 53 • biuro@efawa.com.pl

EFAWA ARMATURA INSTALACYJNA