КЛАПАН ЭЛЕКТРОМАГНИТНЫЙ
2/2-ходовой нормально закрытый комбинированного действия

21H11KOB120 ÷ 21H14KOB250-S

Клапаны электромагнитные 2/2-ходовые нормально закрытые комбинированного действия (с принудительным подъемом мембраны) моделей **21H11…21H14…**применяются для вакуума и избыточного давления для автоматического перекрытия потоков воды, воздуха, пара, продуктов переработки нефти и др.жидких и газообразных сред (см. ниже таблицу применяемости).

Клапаны комбинированного действия используются в открытых и закрытых системах не требующих минимального перепада давления (например, для опустошения емкостей).

Максимально допустимое давление на входе:

G 3/8″ − G 1/2″	20 bar	(20 кгс/см^2)
G 3/4″ − G 1″	16 bar	(16 кгс/см^2)
Минимальный перепад давления между входом и выходом:	0 bar	(0 кгс/см^2)

Максимальная вязкость: 12 сСт

Напряжение питания, V: ~12, 24, 110, 220, 380 (50Hz

(другой вольтаж по запросу) –12, 24, 110

Температура окружающей среды:

электромагнит класса F – 10 + 60 ^{O}C

электромагнит класса H 10 + 80 ^{O}C

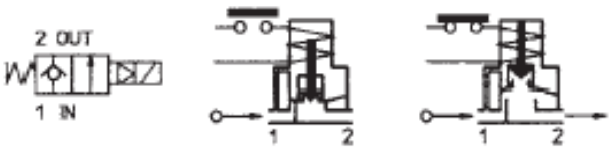

время открытия - 60 мсек
время закрытия - до 600 мсек
ресурс работы - 400 000 цикло

Таблица применяемости

Материал мембраны	Температура	Среда
B=NBR (нитрил-бутадиеновый каучук)	− 10 + 90 ^{O}C	Вода, воздух, минеральные масла, нефтепродукты и др.
E=EPDM (этилен-пропиленовый каучук)	− 10 + 140 ^{O}C	Горячая вода, пар, воздух, кислоты, щелочи. Не стоек к нефтепродуктам.
V=FKM (фторэластомер, витон)	− 10 + 140 ^{O}C	Воздух с маслами, кислород*, бензин, дизтопливо, нефтепродукты, вода до 70 ^{O}C. Не стоек к пару.

При использовании различных материалов мембраны буква в коде, выделенная жирным шрифтом, меняется согласно таблице применяемости.

* При исполнении клапана для кислорода в названии кода добавляется …**-OX**.
Например: 21H12KO**V**120-OX

Применяемые материалы

Корпус (6), крышка (7)	латунь UNI EN 12165 CW617
Арматурная трубка (2)	нержавеющая сталь AISI серии 300
Плунжер (2)	нержавеющая сталь AISI серии 400
Пружина	нержавеющая сталь AISI серии 300
Мембрана (4)	NBR, EPDM, FKM

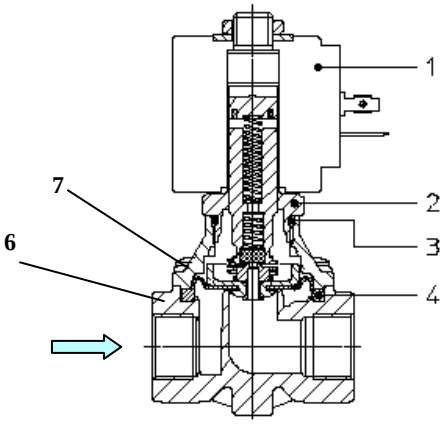

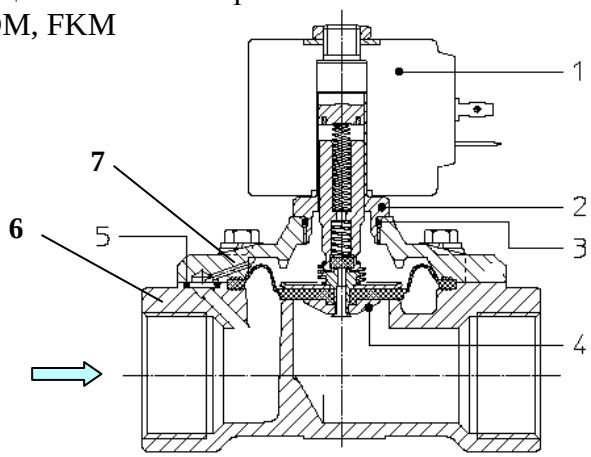

Спецификация

Присоединение, дюйм	Код	Диаметр отверстия, мм	Kv, l/min	Потребляемая мощность, Вт	Рабочее давление, bar		
					ΔPmin	ΔPmax = Pвх − Pвых	
						Переменный ток	Постоянный ток
G 3/8″	21H11K0**B**120	12	28	8	0	16	1,5
				12		20	6
				14			15
G 1/2″	21H12K0**B**120		32	8		16	1,5
				12		20	6
				14			15
G 3/4″	21H13K0**B**190	19	70	8		5	—
				12		12	
				14		15	
	21H13K0**B**190-S		65	12		—	1,5
				14			6
G 1″	21H14K0**B**250	25	105	8		5	—
				12		12	
				14		15	
	21H14K0**B**250-S		95	12		—	1
				14			6

При использовании различных материалов мембраны буква в коде, выделенная жирным шрифтом, меняется согласно таблице применяемости.

Габаритные размеры

мм

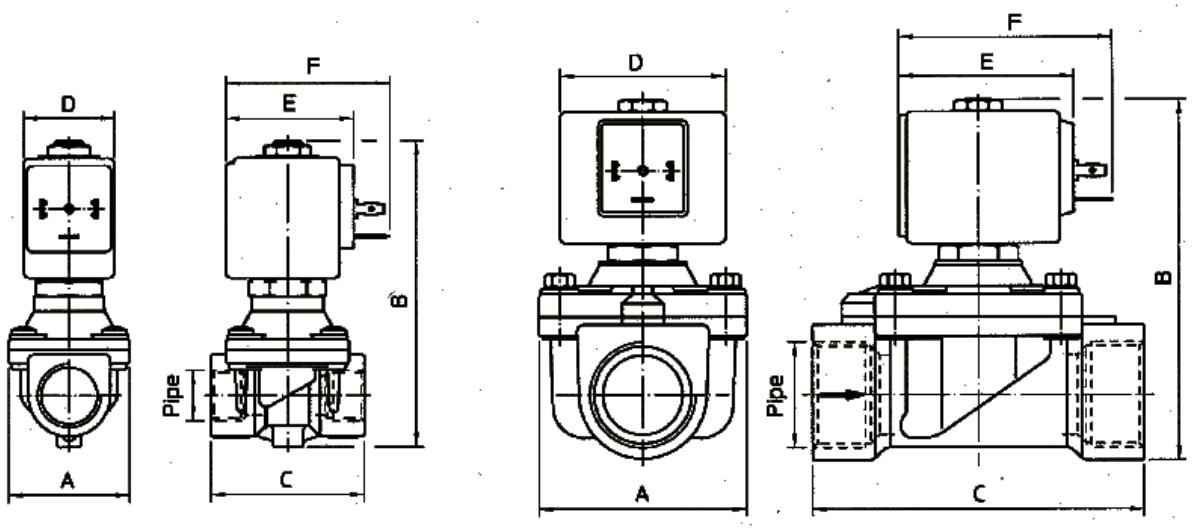

Код	G дюйм	A	B	C
21H11K0**B**120	3/8″	40	100	50
21H12K0**B**120	1/2″			
21H13K0**B**190	3/4″	65	105	104
21H14K0**B**250	1″		112	

Потребляемая мощность			Тип катушки	D	E	F
W ⎓	Удержание ~VA	Пуск ~VA				
8 W	14,5	25	B	30	42	54
			S	32		
12 W	23	35	U	36	48	60
14 W	27	43	G	52	55	67

С полным ассортиментом продукции компании **ODE S.r.l.** можно ознакомиться на сайте **www.ode.it**

АРМАШОП

ООО "АРМАШОП"
https://armashop.ua/
Для заявок: info@armashop.ua
Тел.: (044) 490-55-57
Украина, г. Киев. ул. Здолбуновская, 7Д