КРАН РЕЗЬБОВОЙ РАЗБОРНЫЙ ИЗ Н/Ж СТАЛИ, 4,0 МПа

Fig. K321-I

запорная арматура
АРМАШОП
задать вопрос: (044) 490-55-57
отправить заявку: info@armashop.ua
посмотреть ассортимент: armashop.ua
заглянуть в офис: Киев, Здолбуновская 7Д

Кран шаровой предназначен для перекрытия потока рабочей среды. Основным условием нормальной работы крана является его полное открытие или закрытие.

Краны не могут быть использованы в качестве регулирующих устройств.

Характеристика:

Давление – 4,0 МПа

Температура – до +180 °C

Рабочая среда – вода, воздух, газ, пар, нефтепродукты, слабоагрессивные среды, пищевые среды.

Для корректного подбора арматуры, просьба обращаться к нашим консультантам.

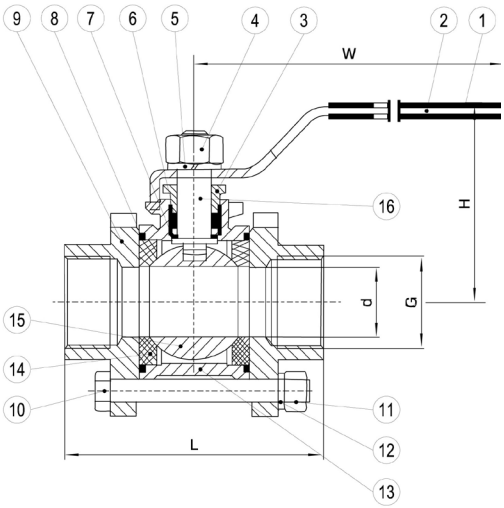

№	Составные части	Материал
1	Покрытие ручки	пластик
2	Ручка	н/ж сталь EN-1.4401
3	Втулка	н/ж сталь EN-1.4401
4	Гайка штока	н/ж сталь EN-1.4401
5	Шайба	н/ж сталь EN-1.4401
6	Уплотнение штока	PTFE
7	Уплотнение	PTFE
8	Уплотнение корпуса	PTFE
9	Крышка корпуса	н/ж сталь EN-1.4401
10	Болт	н/ж сталь EN-1.4401
11	Гайка	н/ж сталь EN-1.4401
12	Шайба	н/ж сталь EN-1.4401
13	Корпус	н/ж сталь EN-1.4401
14	Уплотнение	PTFE
15	Шар	н/ж сталь EN-1.4401
16	Шток	н/ж сталь EN-1.4401

Размеры штоков под ручки

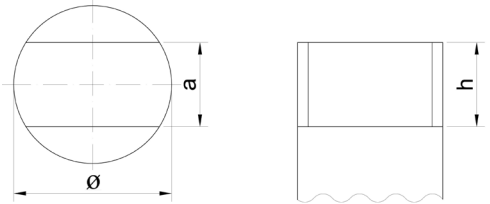

Таблица размеров

DN (мм)	G (дюйм)	L (мм)	H (мм)	W (мм)	ø	a	h	Kv (м³/ч)	Вес (кг)
15	1/2	72	60	130	8	5	10	15,34	0,56
20	3/4	82	64	130	10	6	12	27,27	0,73
25	1	90	72	165	12	7	15	42,6	0,94
32	1 1/4	112	79	165	14	9	18	69,8	1,62
40	1 1/2	120	86	190	14	9	18	106,41	2,3
50	2	145	95	190	14	9	18	170,4	3,12
65	2 1/2	185	130	250	20	12	22	287,96	5,82
80	3	210	142	250	20	12	22	414,67	8,98
100	4	268	170	280	20	15	30	681,6	17