запорная арматура
АРМАШОП
задать вопрос: (044) 490-55-57
отправить заявку: info@armashop.ua
посмотреть ассортимент: armashop.ua
заглянуть в офис: Киев, Здолбуновская 7Д

КРАН РЕЗЬБОВОЙ ТРЕХХОДОВОЙ ИЗ Н/Ж СТАЛИ, 4,0 МПа, L-ОБРАЗНЫЙ
Fig. K322L-I

Кран шаровой предназначен для переключения, разделения, смешивания или перекрытия потока рабочей среды. Основным условием нормальной работы крана является его полное открытие или закрытие.

Краны не могут быть использованы в качестве регулирующих устройств.

Характеристика:

Давление – 4,0 МПа

Температура – до +180 °C

Рабочая среда – вода, воздух, газ, пар, нефтепродукты, слабоагрессивные среды, пищевые среды.

Для корректного подбора арматуры, просьба обращаться к нашим консультантам.

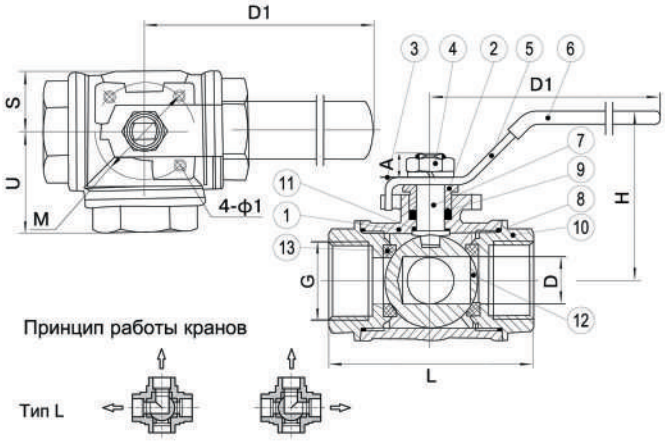

№	Составные части	Материал
1	Корпус	н/ж сталь EN-1.4401
2	Втулка	н/ж сталь EN-1.4401
3	Индикатор положения	алюминий
4	Гайка штока	н/ж сталь EN-1.4401
5	Ручка	н/ж сталь EN-1.4401
6	Покрытие ручки	пластик
7	Шток	н/ж сталь EN-1.4401
8	Уплотнение	PTFE
9	Уплотнение штока	PTFE
10	Крышка	н/ж сталь EN-1.4401
11	Уплотнение	PTFE
12	Шар	н/ж сталь EN-1.4401
13	Уплотнение шара	PTFE

Таблица размеров

DN (мм)	G (дюйм)	D	L	H	D1	M	ф1	A	S	U	Kv ($м^3$/ч)	Вес (кг)
		(мм)										
15	1/2"	12	72	68	100	42	6	10	33	37,5	3,5	0,5
20	3/4"	15	83	73	115	42	6	10	39,5	42,5	5,5	0,68
25	1"	20	99	83	130	50	7	12	50	52	9,2	0,89
32	1 1/4"	25	112	89	150	50	7	12	50,5	57,5	20	1,85
40	1 1/2"	32	130	97	170	70	9	16	57	62	37,2	2,89
50	2"	38	149	106	200	70	9	16	65	75	48,7	4,2