КРАН ПРИВАРНОЙ РАЗБОРНЫЙ ИЗ Н/Ж СТАЛИ 4,0 МПа

запорная арматура
АРМАШОП
задать вопрос: (044) 490-55-57
отправить заявку: info@armashop.ua
посмотреть ассортимент: armashop.ua
заглянуть в офис: Киев, Здолбуновская 7Д

Кран шаровой предназначен для перекрытия потока рабочей среды. Основным условием нормальной работы крана является его полное открытие или закрытие.

Краны не могут быть использованы в качестве регулирующих устройств.

Характеристика:

Давление – 4,0 МПа

Температура – до +180°С

Рабочая среда – вода, воздух, газ, пар, нефтепродукты, слабоагрессивные среды, пищевые среды.

Для корректного подбора арматуры, просьба обращаться к нашим консультантам.

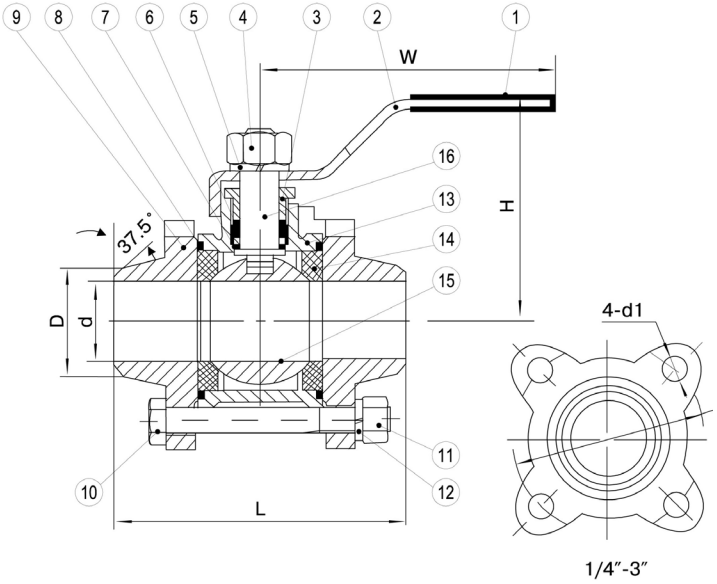

№	Составные части	Материал
1	Покрытие ручки	пластик
2	Ручка	н/ж сталь EN-1.4401
3	Втулка	н/ж сталь EN-1.4401
4	Гайка штока	н/ж сталь EN-1.4401
5	Шайба	н/ж сталь EN-1.4401
6	Уплотнение штока	PTFE
7	Уплотнение	PTFE
8	Уплотнение корпуса	PTFE
9	Крышка корпуса	н/ж сталь EN-1.4401
10	Болт	н/ж сталь EN-1.4401
11	Гайка	н/ж сталь EN-1.4401
12	Шайба	н/ж сталь EN-1.4401
13	Корпус	н/ж сталь EN-1.4401
14	Уплотнение	PTFE
15	Шар	н/ж сталь EN-1.4401
16	Шток	н/ж сталь EN-1.4401

Таблица размеров

DN	d	D	L	H	W	Kv ($м^3$/ч)	Вес (кг)
(мм)							
10	12,7	17,5	65	50	120	12,3	
15	15	22,7	65	60	120	15,34	0,56
20	20	27,5	75	64	130	27,27	0,73
25	25	34	85	71	154	42,6	0,94
32	32	42	100	79	154	69,8	1,62
40	38	49	125	86	185	106,41	2,3
50	50,8	60,5	150	95	185	170,4	3,12
65	65	76,5	190	130	250	287,96	5,82
80	80	90	210	142	250	414,67	8,98
100	100	108	268	170	280	681,6	17

ВНИМАНИЕ! Шаровой кран перед приваркой разобрать, чтобы не повредить уплотнения, при сборке шар крана должен быть в закрытом положении.