armashop.ua
(044) 490-55-57
info@armashop.ua
АРМАШОП
Украина, Киев, Здолбуновская 7Д

# ВИБРОВСТАВКА ФЛАНЦЕВАЯ

Вибровставка предназначена для предотвращения передачи механических вибраций по трубопроводным системам. Могут также использоватся в качестве компенсаторов в температурных, линейных и угловых деформаций.

**Характеристика:**

Давление – 1,6 MPa

Температура – до +110 °C

Рабочая среда: вода, воздух, пищевые среды.

**Для корректного подбора арматуры, просьба обращаться к нашим консультантам.**

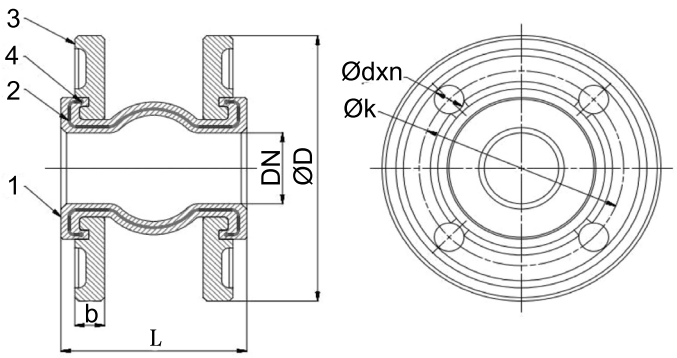


| № | Составные части | Материал |
|---|---|---|
| 1 | Фланец | н/ж сталь EN-1.4301 |
| 2 | Стальной корд | сталь EN-1.0025 |
| 3 | Резина | EPDM (пищевая) |
| 4 | Корд | синтетическое волокно (нейлон) |

## Таблица размеров и допустимых деформаций

| DN | L | ØD | Осевое растяжение | Осевое сжатие | Поперечное смещение | Угловое смещение | Øk | b | dxn | Вес (кг) |
|---|---|---|---|---|---|---|---|---|---|---|
| 32 | 95 | 150 | 6мм | 9мм | 9мм | 15° | 100 | 16 | 19x 4 | 3,2 |
| 40 | | | | 10мм | | | 110 | | | 3,6 |
| 50 | 105 | 165 | 7мм | | 10мм | | 125 | 18 | | 5,3 |
| 65 | 115 | 185 | | 13мм | 11мм | | 145 | | | 6,5 |
| 80 | 135 | 200 | 8мм | 15мм | 12мм | | 160 | 20 | 19x8 | 7,8 |
| 100 | 150 | 220 | 10мм | 19мм | 13мм | | 180 | | | 8,6 |
| 125 | 165 | 250 | 12мм | | | | 210 | 22 | | 11 |
| 150 | 180 | 285 | | 20мм | 14мм | | 240 | | 23x8 | 13 |
| 200 | 210 | 340 | 16мм | 25мм | 22мм | | 295 | 24 | 23x12 | 18 |
| 250 | 230 | 405 | | | | | 355 | 26 | 26x12 | 25 |
| 300 | 245 | 460 | | | | | 410 | 28 | | 35 |
| 350 | 255 | 520 | | | | | 470 | 30 | 26x16 | 44 |
| 400 | | 565 | | | | | 515 | 26 | | 55 |
| 450 | | 615 | | | | | 565 | 28 | 26x20 | 64 |
| 500 | | 670 | | | | | 620 | | | 83 |
| 600 | 260 | 780 | | | | | 725 | | 30x20 | 136 |