https://armashop.ua/
Для заявок: info@armashop.ua
Україна, м. Київ. вул. Здолбунівська, 7Д

ТЕХНІЧНИЙ ПАСПОРТ ВИРОБУ

КРАН КУЛЬОВИЙ СТАЛЕВИЙ
ФЛАНЦЕВИЙ ПОВНОПРОХІДНИЙ
ValvET

Область застосування: Крани кульові сталеві є надійною запірною арматурою і призначені для перекриття потоку робочого середовища для систем газопостачання, нафтопродуктів, встановлення на трубопроводах централізованого теплопостачання, опалення, гарячого та холодного водопостачання.

Робоче середовище: вода, гаряча вода, пара, повітря, нафтопродути та газ, нейтральні та неагресивні середовища, які не впливають на матеріали кранів

Основні технічні характеристики	Значення	Примітки
Клас герметичності по ДСТУ	А	Згідно ДСТУ EN 12266-1, ДСТУ ISO 5208
Тиск умовний, Ру (бар)	16/25/40	Дивитись маркування на корпусі крану
Температура робочого середовища, (°С)	-40...+200	Дивитись маркування на корпусі крану
Тип приєднання	Фланцеве	Дивитись маркування на корпусі крану
Тип крану	Повнопрохідний	Дивитись маркування на корпусі крану
Привід	Ручний	В залежності від діаметру крану, додатково можуть комплектуватися механічним редуктором, електро- або пневмоприводом. Підключення для приводу відповідно до ДСТУ EN ISO 5211

ПРОПУСКНА ЗДАТНІСТЬ КРАН КУЛЬОВИЙ СТАЛЕВИЙ ValvET

Повний прохід

	DN															
Розмір, мм	**15**	**20**	**25**	**32**	**40**	**50**	**65**	**80**	**100**	**125**	**150**	**200**	**250**	**300**	**350**	**400**
Kvs, м³/год	14	26	43	65	103	180	290	470	830	1150	1750	3200	4620	9600	10540	13300

Графік залежності робочого тиску від температури

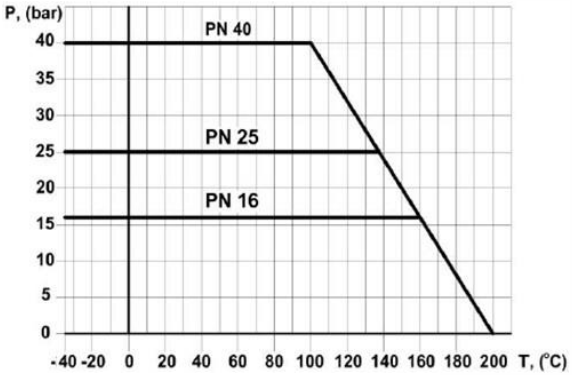

Продукція сертифікована і відповідає вимогам: ДСТУ EN 19:2017 (EN 19:2016, IDT), ДСТУ EN 1983:2015 (EN 1983:2013, IDT), ДСТУ EN 12266-1:2015 (EN 12266-1:2012, IDT), ДСТУ EN 12266-2:2009 (EN 12266-2:2002, IDT),ДСТУ EN 1092-1:2018 (EN 1092-1:2018, IDT), ДСТУ ISO 7121:2010 (ISO 7121:2006, IDT), ДСТУ EN 1983:2015 (EN 1983:2013, IDT)

ПОВНОПРОХІДНІ ФЛАНЦЕВІ

DN15-40, PN40

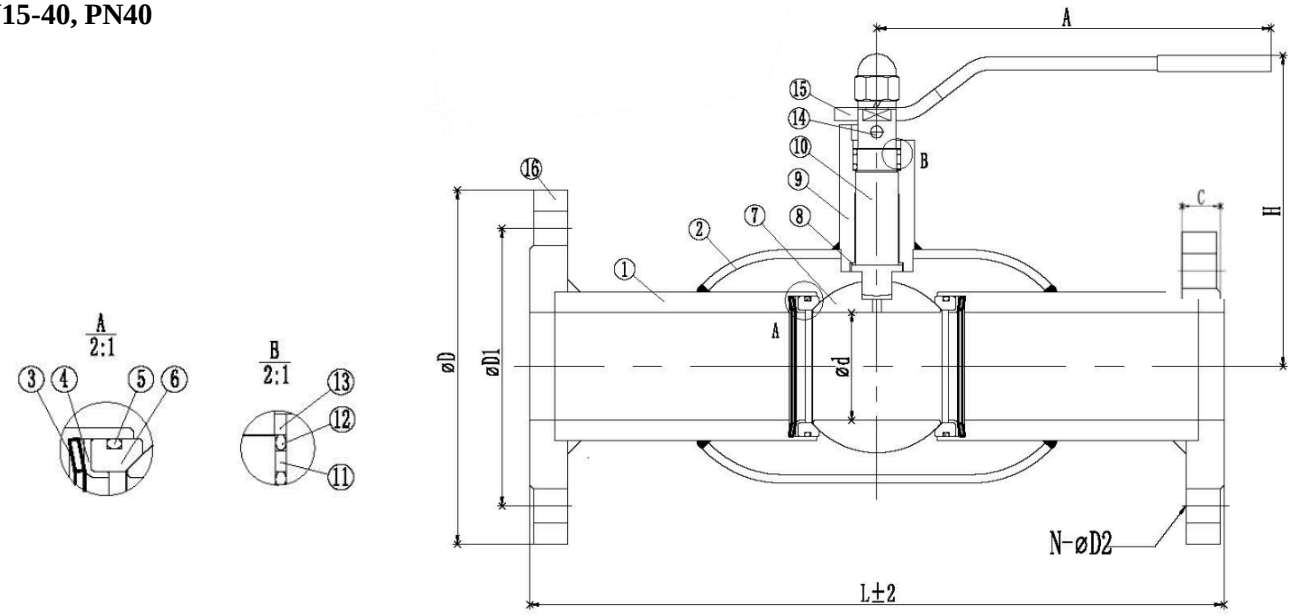

Розміри кранів_ ПОВНОПРОХІДНІ ФЛАНЦЕВІ

ValvET				d	Вага, кг	Розміри, мм							
	PN	DN	Привід			L	L*	A	H	D	D1	N x øD2	C
	40	15	ручний	15	2,60	150	130	135	97	95	65	4 x 14	14
	40	20	ручний	20	3,00	160	150	160	103	105	75	4 x 14	16
	40	25	ручний	25	3,60	180	160	160	109	115	85	4 x 14	16
	40	32	ручний	32	4,60	200	180	235	119	140	100	4 x 18	18
	40	40	ручний	40	6,70	230	200	235	125	150	110	4 x 18	18

Матеріал деталей крану

№	Назва деталі	Матеріал
1	Патрубок	сталь 20
2	Корпус	сталь 20
3	Пружина тарілчаста	сталь конструкційна пружинна 60Si2MnA (60C2)
4	Опорне кільце сідла (L-подібне)	нержавіюча сталь AISI304
5	Ущільнення сідла (O-ring)	гума FPM (фторкаучук)
6	Сідло (ущільнення кулі)	тефлон+20%C (PTFE+20%C)
7	Куля	нержавіюча сталь AISI304 (06Cr19Ni10)
8	Ущільнення штока, шайба (кільце ковзання)	тефлон+20%C (PTFE+20%C)
9	Корпус штока (горловина)	сталь 20
10	Шток	нержавіюча сталь 20Cr13 (X20Cr13)
11	Стопорне кільце	тефлон+20%C (PTFE+20%C)
12	Ущільнення штока верхнє (O-ring)	гума FPM (фторкаучук)
13	Прижимна втулка	нержавіюча сталь AISI304
14	Шпилька (штифт)	сталь 45 (1.0503)
15	Ручка (плоска)	вуглецева сталь
16	Фланець	сталь 20

ПОВНОПРОХІДНІ ФЛАНЦЕВІ

DN50-150, PN16/40

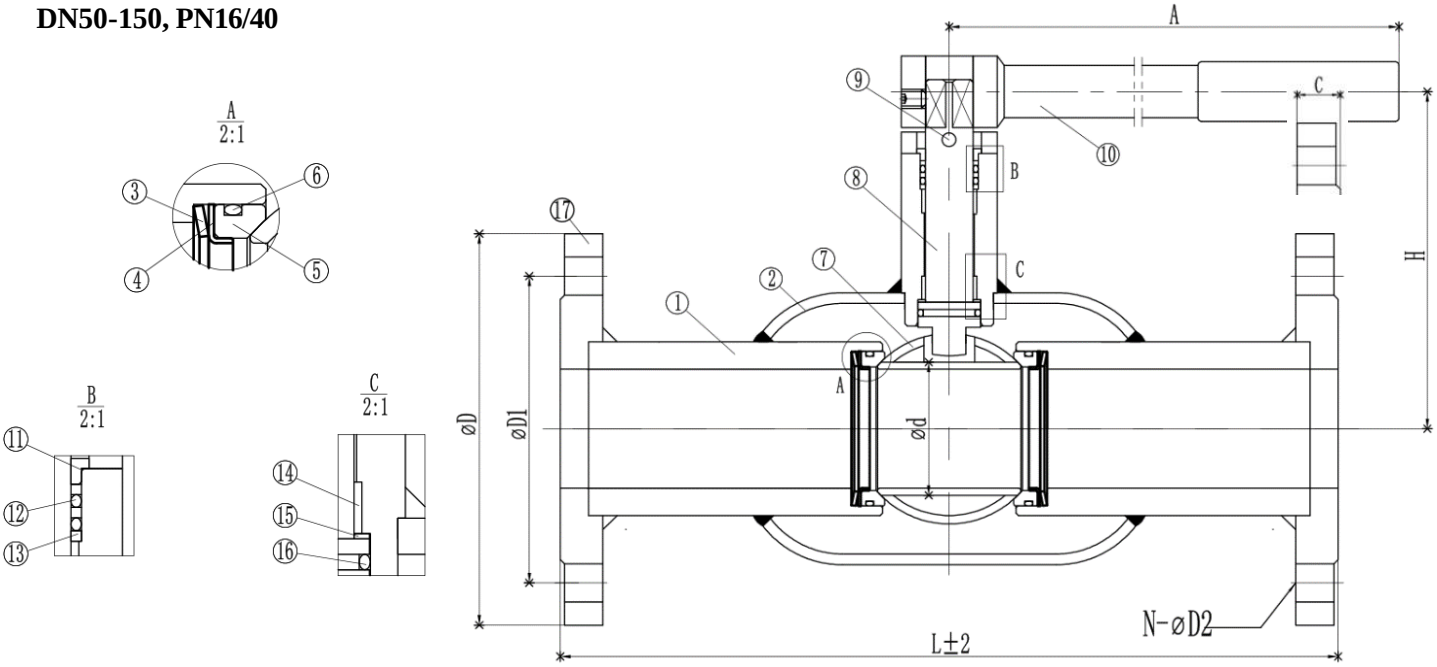

Розміри кранів_ ПОВНОПРОХІДНІ ФЛАНЦЕВІ

ValvET				Прохід	Вага, кг	Розміри, мм							
	PN	DN	Привід			L	L*	A	H	D	D1	N x øD2	C
	40	50	ручний	50	11,70	300	230	300	137	165	125	4 x 18	20
	16	65	ручний	65	15,10	300	270	300	150	185	145	4 x 18	20
	16	80	ручний	80	19,40	325	280	400	169	200	160	8 x 18	20
	16	100	ручний	100	23,40	325	300	400	184	220	180	8 x 18	22
	16	125	ручний	125	44,00	350	325	400	221	250	210	8 x 18	22
	16	150	ручний	150	56,50	400		700	248	285	240	8 x 22	26

Матеріал деталей крану

№	Назва деталі	Матеріал
1	Патрубок	сталь 20
2	Корпус	сталь 20
3	Пружина тарілчаста	сталь конструкційна пружинна 60Si2MnA (60C2)
4	Опорне кільце сідла (L-подібне)	нержавіюча сталь AISI304
5	Сідло (ущільнення кулі)	тефлон+20%C (PTFE+20%C)
6	Ущільнення сідла (O-ring)	гума FPM (фторкаучук)
7	Куля	нержавіюча сталь AISI304 (06Cr19Ni10)
8	Шток	нержавіюча сталь 20Cr13 (X20Cr13)
9	Шпилька (штифт)	сталь 45 (1.0503)
10	Ручка (кругла)	вуглецева сталь
11	Прижимна втулка	нержавіюча сталь AISI304
12	Ущільнення штока верхнє (O-ring)	гума FPM (фторкаучук)
13	Стопорне кільце	тефлон+20%C (PTFE+20%C)
14	Підшипник	сталь SPCC (08кп)
15	Ущільнення штока, шайба (кільце ковзання)	тефлон+20%C (PTFE+20%C)
16	Ущільнення штока нижнє (O-ring)	гума FPM (фторкаучук)
17	Фланець	сталь 20

ПОВНОПРОХІДНІ ФЛАНЦЕВІ З МЕХАНІЧНИМ РЕДУКТОРОМ

DN150-400, PN16

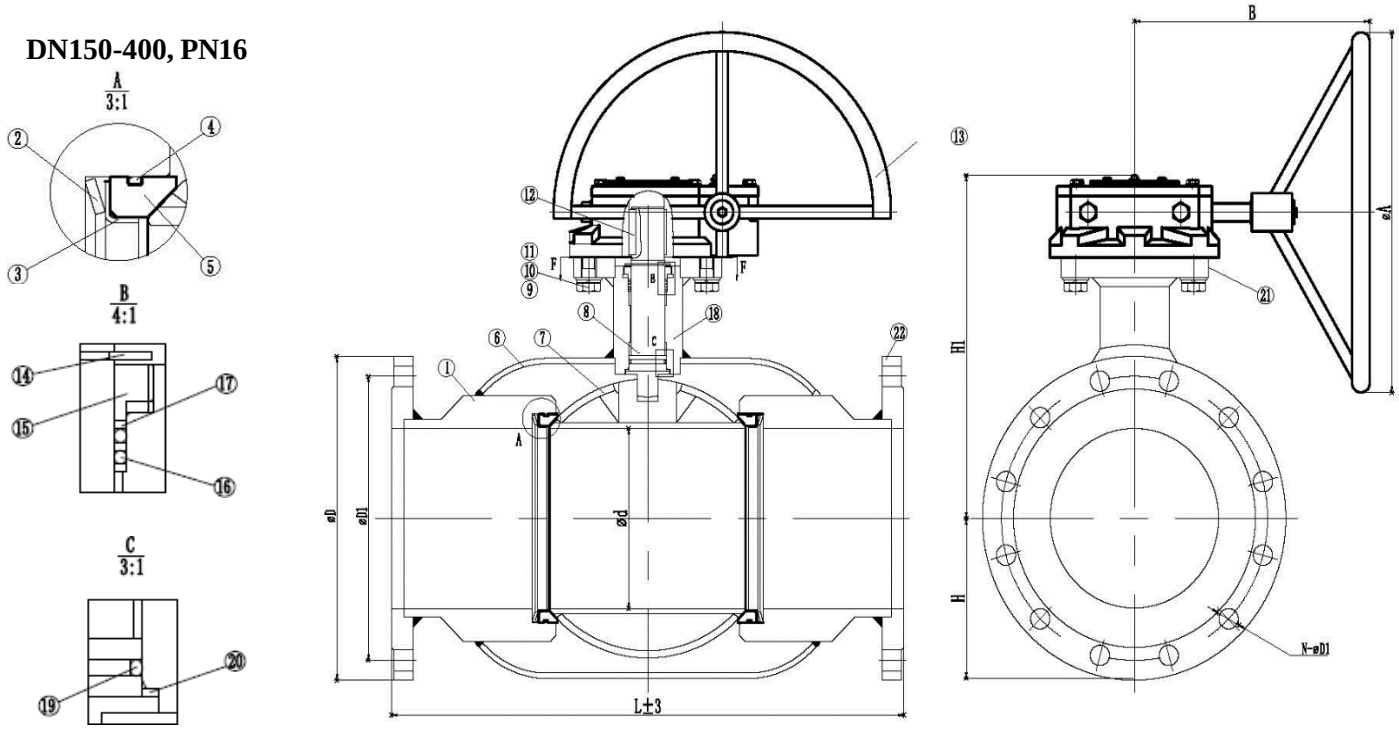

Розміри кранів_ ПОВНОПРОХІДНІ ФЛАНЦЕВІ З МЕХАНІЧНИМ РЕДУКТОРОМ

ValvET				Прохід	Вага, кг	Розміри, мм								
	PN	DN	Привід			L	L*	A	B	H1	D	D1	N x øD2	C
	16	150	редуктор	150	62,00	400		300	170	X	285	240	8 x 22	24
	16	200	редуктор	200	110,00	500	630	300	170	X	340	295	12 x 22	26
	16	250	редуктор	250	213,00	590	750	400	240	X	405	355	12 x 26	29
	16	300	редуктор	300	370,00	690	850	450	250	X	460	410	12 x 26	32
	16	350	редуктор	337	495,00	750		450	260	X	520	470	16 x 26	35
	16	400	редуктор	400	578,00	910		X	X	X	580	525	16 x 30	36

X – залежить від обраного типу редуктора!

Матеріал деталей крану

№	Назва деталі	Матеріал
1	Патрубок	сталь 20
2	Пружина тарілчаста	сталь конструкційна пружинна 60Si2MnA (60С2)
3	Опорне кільце сідла (L-подібне)	нержавіюча сталь AISI304 / вуглецева сталь
4	Ущільнення сідла (O-ring)	гума FPM (фторкаучук)
5	Сідло (ущільнення кулі)	тефлон+20%C (PTFE+20%C)
6	Корпус	сталь 20
7	Куля	нержавіюча сталь AISI304 (06Cr19Ni10)
8	Шток	нержавіюча сталь 20Cr13 (X20Cr13)
9	Болт	вуглецева сталь
10	Плоска шайба	вуглецева сталь
11	Пружинна шайба	сталь 65Mn (65Г)
12	Шпонка	сталь 45 (1.0503)
13	Черв'ячний редуктор	високоміцний чавун QT450-10 (ВЧ45)
14	Стопорне кільце валу	сталь 65Mn (65Г)
15	Сальник	нержавіюча сталь 20Cr13 (X20Cr13)
16	Ущільнення штока верхнє (O-ring)	гума FPM (фторкаучук)
17	Стопорне кільце	тефлон+20%C (PTFE+20%C)
18	Корпус штока (горловина)	сталь 20
19	Ущільнення штока нижнє (O-ring)	гума FPM (фторкаучук)
20	Втулка штока	сталь 20
21	Фланець	сталь 20
22	Фланець	сталь 20

Виробник залишає за собою право змінювати технічні дані, що містяться в цьому документі з технічного обслуговування, якщо вони необхідні для поліпшення технічних умов клапанів. Ілюстрації і креслення продуктів, що містяться в даному документі, призначені виключно для демонстрації прикладу і приблизною конфігурації арматури. Даний паспорт не є інструкцією по ремонту та обслуговуванню арматури

МАРКУВАННЯ

Кран кульовий
ValvET
DN 65/65 PN 16
ФЛАНЦЕВИЙ
ВИК..: 01
КОРПУС: Ст 20
КУЛЯ: AISI 304
T:-40°C- +200°C

Назва	ValvET
Діаметр, DN	65
Тип	Повнопрохідний
Тиск, PN	16
Тип приєднання	Фланцеве
Тип керування	Ручне
Матеріал корпусу	Сталь 20
Матеріал кулі	AISI 304
Температура	-40°C- +200°C
Серійний номер	
Виробник	
Сертифікація	

ІНСТРУКЦІЯ З ЕКСПЛУАТАЦІЇ.

Крани кульові ValvET в процесі експлуатації повинні бути повністю відкриті, або повністю закриті до упору контрольного штифта.

Увага: Категорично заборонено використання кранів кульових як регулюючої арматури.

Крани кульові ValvET допускаються до експлуатації з параметрами робочого середовища, що не перевищують вказаних в даному паспорті.

Відкривати і закривати крани кульові необхідно повільно (плавно) для уникнення гідравлічного удару.

Крани дозволяється встановлювати в будь якому положенні (горизонталь, вертикаль, похила площина).

Увага: Категорично забороняється встановлення кранів при порушенні співвісності труб і крана.

ІНСТРУКЦІЯ МОНТАЖУ.

Переконайтесь, що кран знаходиться у відкритому положенні. Під час монтажу крани кульові ValvET повинні бути в положенні «Повністю відкрито».

Переконайтесь, що всередині крану кульового немає сторонніх предметів і бруду, які могли з'явитись в процесі транспортування.

При завантаженні та транспортуванні кранів кульових за допомогою механічних підйомних засобів забороняється закріплювати гаки/стропи за ручки, штурвали редукторів чи елементи електро- та пневмоприводів.

Крани кульові фланцеві.

Під час монтажу фланцевих кранів необхідно попередньо оглянути поверхні фланців, які будуть контактувати з ущільненням. На них не повинно бути раковин, вм'ятин, бруду та інших дефектів поверхні. Затяжка болтів/шпильок на фланцевих з'єднаннях повинна бути рівномірною по всьому периметру.

Під час монтажу кранів ValvET в приміщеннях з високою вологістю, за межами приміщень, чи на підземні комунікації корпус крана і шток повинні бути попередньо ізольовані від взаємодії з навколишнім середовищем для уникнення корозії зовнішніх поверхонь стінок крана чи штока.

Монтаж кранів кульових ValvET на трубопроводах повинен здійснюватися у відповідності до вимог проєкту і норм безпеки.

Технічне обслуговування.
Крани кульові ValvET не вимагають спеціального технічного обслуговування.
Обслуговування (перевірка рухомості запірних елементів) кранів кульових ValvET виконується два рази на рік шляхом повного закриття і відкриття крану.
Рекомендується контролювати стан антикорозійного покриття, а також стан з'єднання крану з трубопроводом.
При експлуатації кранів необхідно уникати механічних пошкоджень корпусу і його забруднення.

Заходи безпеки під час монтажу і в роботі крана кульового
Для монтажу в трубопровід і обслуговування кранів допускаються лише кваліфіковані спеціалісти.

Випробування.
Кожен кран проходить випробування на герметичність як по корпусу, так і в закритому положенні. Герметичність кранів випробовується у двох напрямках потоку і відповідає класу А згідно ДСТУ ISO 5208.

Підготовка до монтажу:

- Переконатись в тому, що кран знаходиться у відкритому положенні.
- Переконатись в тому, що в середині крана кульового відсутні зайві предмети та бруд, які могли з'явитись в процесі транспортування.
- Для забезпечення якості зварного шва рекомендується прочистити трубопровід від бруду та іржі.
- При підйомі та транспортуванні кранів кульових за допомогою механічних засобів підйому забороняється здійснювати кріплення за ручку, редуктор або частини електро- та пневмоприводів.

При профілактиці трубопроводу, під час зливу робочого середовища (наприклад для запобігання замерзання на період консервації чи ремонту) кран кульовий рекомендовано встановити в середнє положення для промивки корпусу крана і видалення робочого середовища з поверхні сідла та поверхні кулі.

Гарантійні обов'язки.
Гарантійний термін виробника ValvET кранів кульових становить 36 місяців з моменту установки, але не більше 48 місяців з моменту продажу.
Експлуатаційний термін використання кранів становить 20 років.
Гарантія виробника поширюється на обладнання, що встановлено відповідно до вимог щодо експлуатації з певними видами робочого середовища.
Гарантія виробника поширюється на обладнання, що встановлено відповідно до інструкції монтажу та технічних характеристик виробу, які вказані в даному паспорті та технічному каталозі.