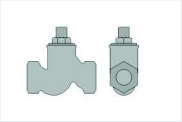

Фигура	277
Присоединение Форма	муфтовое Прямой

ZETKAMA

ООО "АРМАШОП"
http://armashop.com.ua/zetkama
Для заявок: info@armashop.com.ua
Тел.: (044) 490-55-57
Украина, г. Киев. ул. Здолбуновская, 7Д

ОБРАТНЫЙ КЛАПАН zCHE

Материал	Давление	Диаметр	Макс.темперптура
A серый чугун	C 16 бар	DN 10-50	200°C

CE

согласно директиве 2014/68/UE
обозначение CE для DN≥32

ХАРАКТЕРИСТИКА

- плотность закрытия по EN - 12334
- малая строительная длина
- экологически безопасен
- Не требует дополнительного ухода

ПРИМЕНЕНИЕ

- Промышленность
- Отопление
- Промышленная вода
- Пар
- индустриальные масла
- Сжатый воздух
- Нейтральные жидкости

Оставляем за собой право изменения конструкции **Издание 07/2016**

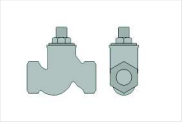

Фигура	277
Присоединение Форма	муфтовое Прямой

ZETKAMA

МАТЕРИАЛЫ

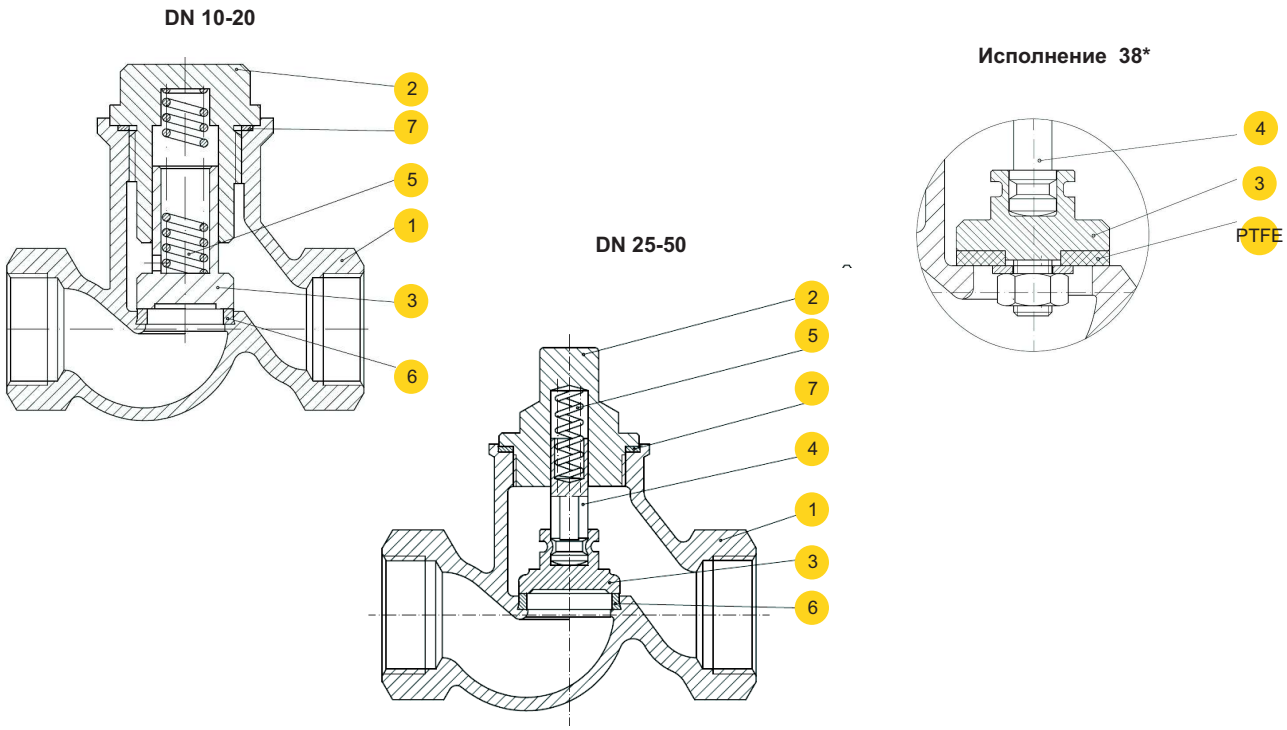

	Материал корпуса	A			
	Исполнение	31 (DN 10-20)	31 (DN 25-50)	41 (DN 10-20)	41 (DN 25-50)
1	Корпус	EN – GJL-250 5.1301 (ex.JL1040)			
2	Крышка	EN – GJL-250 5.1301 (ex.JL1040)			
3	Клапан	X20Cr13 1.4021			
4	Шток	----------	X20Cr13 1.4021	----------	X20Cr13 1.4021
5	Пружина	X17CrNi16-2 1.4057		----------	
6	Кольцо клапана	X12Cr13 1.4006			
7	Прокладка	Карбоамидный каучук			
	Макс. Температура	200°C			

*** по желанию Макс. Температура** 120**°C**

ZETKAMA Sp. z o.o.
ul. 3 Maja 12
PL 57-410 Ścinawka Średnia

tel. +48 74 8652 174
tel. +48 74 8652 111
fax +48 74 8652 199

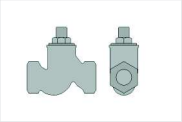

Фигура	277
Присоединение Форма	муфтовое Прямой

ZETKAMA

РАЗМЕРЫ

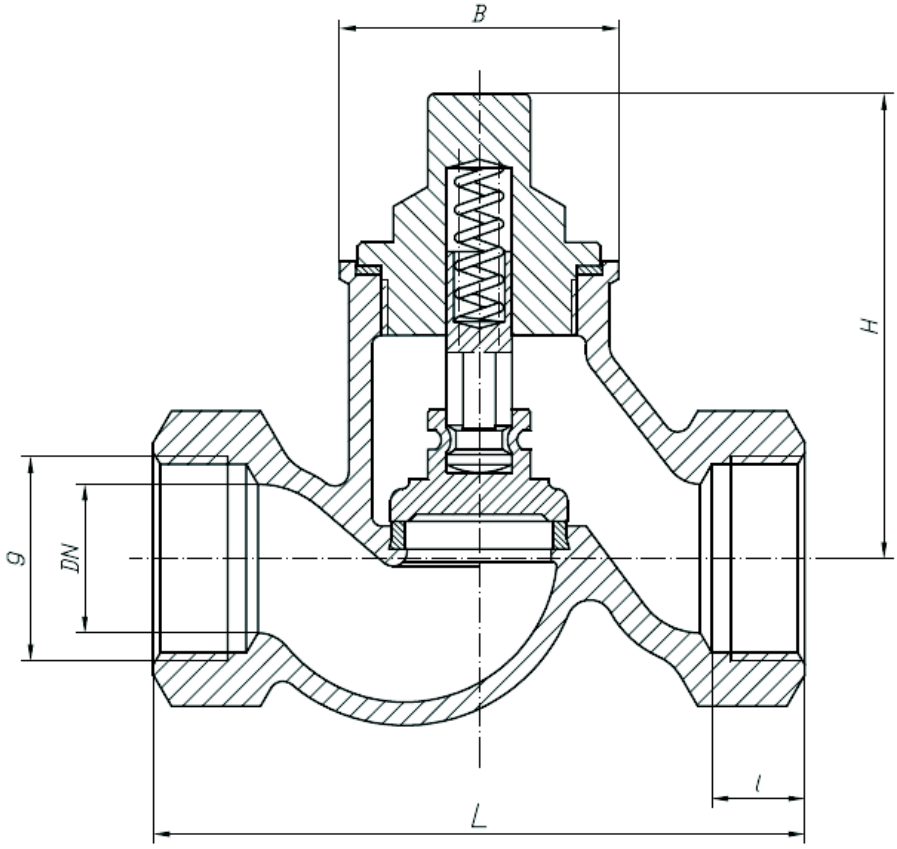

DN	G	L	I	H	B	
Мм		Мм				Кг
10	3/8”	85	12	53	36	0,4
15	1/2”	90	14	56	41	0.7
20	3/4”	100	16	56	41	0,9
25	1”	120	18	82	50	1,2
32	1 1/4”	140	20	99	60	1,7
40	1 1/2”	170	22	112	68	2,2
50	2”	200	24	121	84	3,6

Оставляем за собой право изменения конструкции

Издание 07/2016

ZETKAMA Sp. z o.o.
ul. 3 Maja 12
PL 57-410 Ścinawka Średnia

tel. +48 74 8652 174
tel. +48 74 8652 111
fax +48 74 8652 199

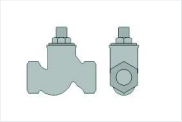

Фигура	277
Присоединение	муфтовое
Форма	Прямой

ZETKAMA

ЗАВИСИМОСТЬ ДАВЛЕНИЯ ОТ ТЕМПЕРАТУРЫ

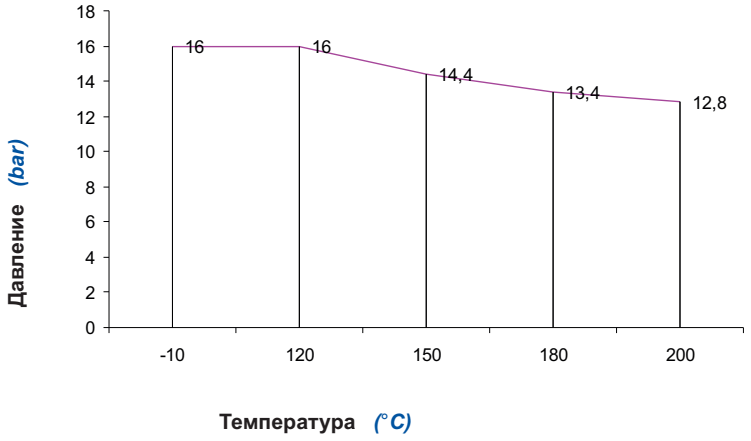

Допустимый предел работы
PN 16 EN-GJL-250

ZETKAMA Sp. z o.o.
ul. 3 Maja 12
PL 57-410 Ścinawka Średnia

tel. +48 74 8652 174
tel. +48 74 8652 111
fax +48 74 8652 199

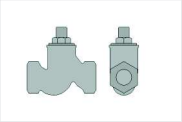

Фигура	277
Присоединение Форма	муфтовое Прямой

ZETKAMA

ИСПОЛНЕНИЯ

Фигура	Материал корпуса	Диаметр DN	Давление PN	Исполнение
277	A Серый чугун EN-GJL-250	10-50 mm	C 16bar	31 • Свободно соединённый клапан на пружине • Шток, клапан, кольцо корпуса - нержавеющая сталь — Tmax 200 °C
				38 • Свободно соединённый клапан на пружине • Шток, клапан, кольцо корпуса - нержавеющая сталь • клапан покрыт PTFE — Tmax 200 °C
				41 • Свободно соединённый клапан без пружины • Шток, клапан, кольцо корпуса - нержавеющая сталь — Tmax 200 °C

ЗАКАЗ

Чтобы сделать заказ используйте наше обозначения

Фигура	Материал корпуса	Диаметр DN	Давление PN	Исполнение
277	A	040	C	31

ПРИМЕР ЗАКАЗА

277 A 040 C 31

Клапан обратный, прямой, муфтовый	277
Серый чугун EN-GJL-250	A
Диаметр Dn40	040
Давление PN16	C
Свободно соединённый клапан на пружине • Шток, клапан, кольцо корпуса - нержавеющая сталь	31

Оставляем за собой право изменения конструкции

Издание 07/2016

ZETKAMA Sp. z o.o.
ul. 3 Maja 12
PL 57-410 Ścinawka Średnia

tel. +48 74 8652 174
tel. +48 74 8652 111
fax +48 74 8652 199